BCT80 微電腦多功能三顯三相電壓/電流錶

BCT80 Microprocess Three Display Three-Phase Voltage/Current Meter

電力設備用電，負載載重，設備老舊異常耗電，欠相不平衡等使用~

Meter

訂購型號 Ordering Information

BCT80 - 代碼1 - 代碼2 - 代碼3 - 代碼4

輸入種類		
	三相電壓	V
	三相電流	A

系統接線	
3Φ3W	1
3Φ4W	2
2CT	3
3CT	4

輸入交流	
AC0-5A	1
AC0-300V	2
AC0-500V	3
AC380/220V	4
AC600/347V	5

工作電源	
AC90~260V	A

特點 Features

- 採用三排 0.4" LED 高亮度紅色 LED 顯示字幕及廣角型開孔尺寸
- 電壓量測頻率範圍 45~65Hz
- 隔離方式採用變壓器輸入方式隔離輸入與電源兩者間避免干擾
- 廣角型設計、數位化模式電壓範圍 0~600V/CT 電流比值可自由規劃設定、高效能及高穩定性
- 數位寬廣的輸入電壓/電流範圍值，可供多種交流電力做監測系統顯示使用

主要規格 Specifications

- 位數顯示：4位數(9999)
- 過載顯示：" o.L "
- 取樣時間：1/sec
- 使用環境溫、濕度：0~60℃/Below 80%RH
- 存放環境溫、濕度：-10~70℃/Below 80%RH
- 工作電源：AC90~260V , 50/60Hz
- 消耗功率：Approx，6VA
- 絕源耐壓能力：AC1500V/1min(Input/Power)
- 絕源電阻：More than 100MΩ at 500VDC

外觀尺寸圖 Packge Information

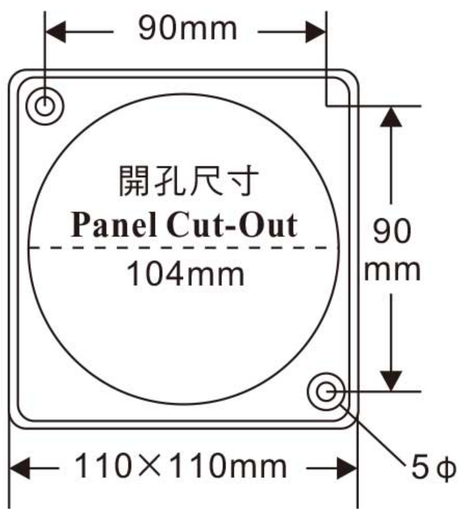

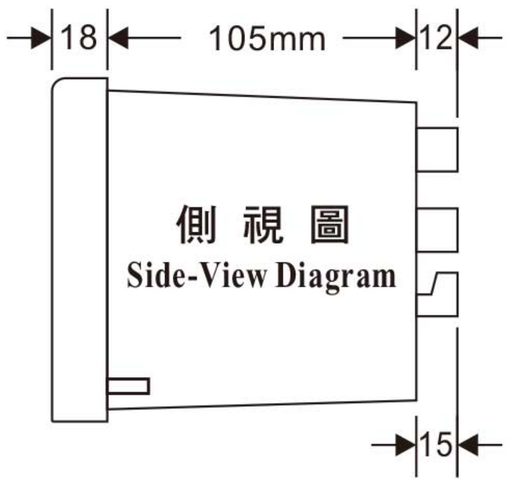

接線圖 Connect Diagram

電流（2CT）

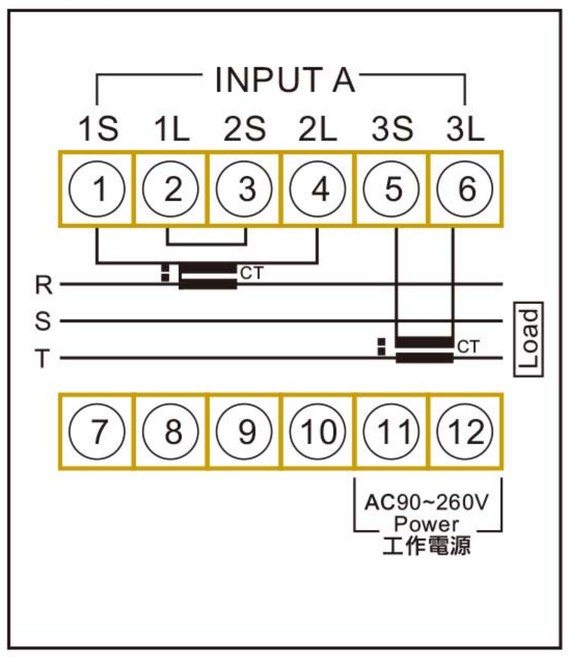

電流（3CT）

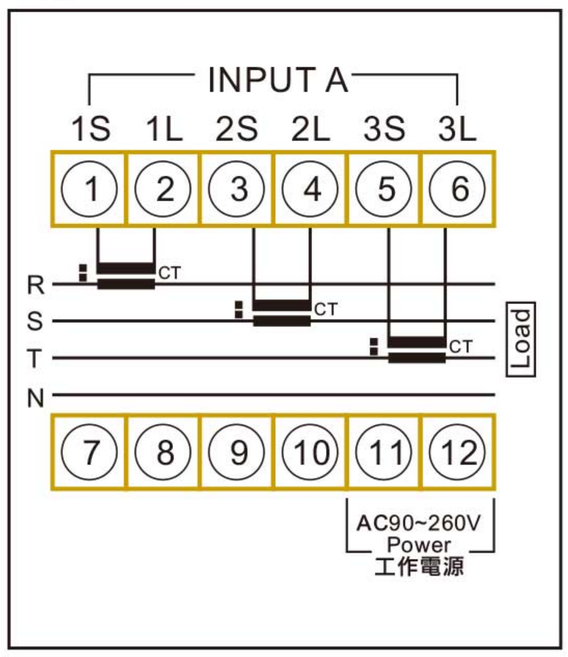

電壓 3φ3W

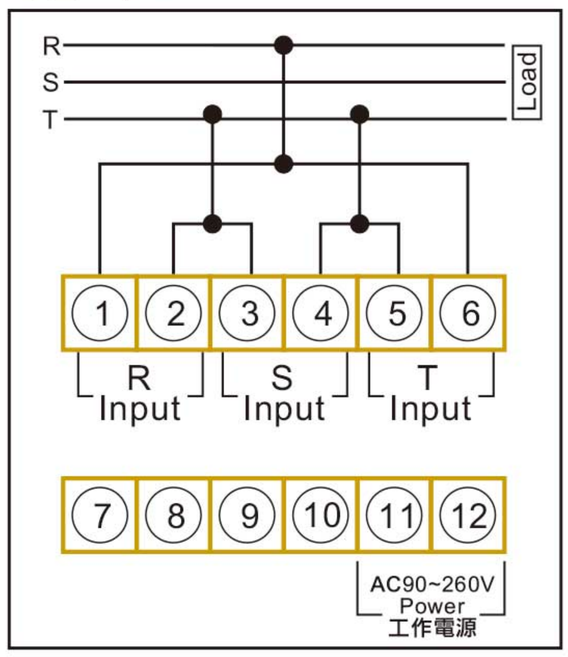
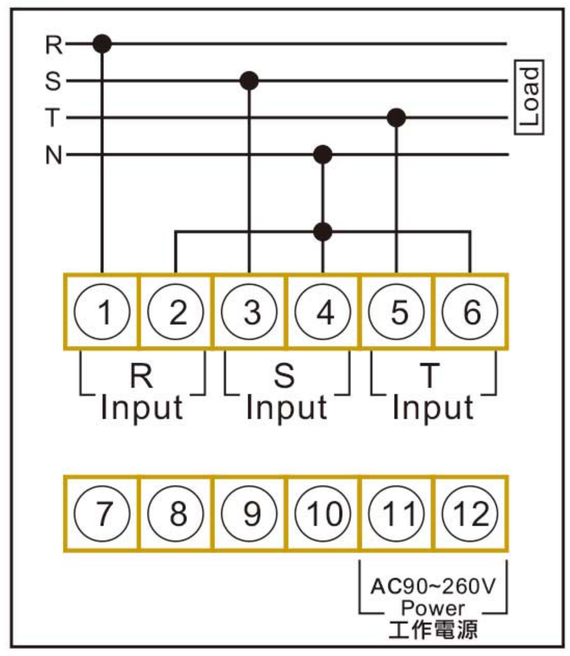
電壓 3φ4W